①

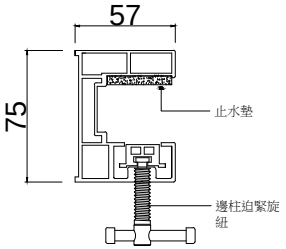

鋁合金邊柱 單位:mm

④

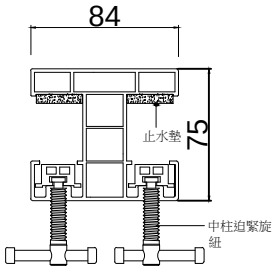

鋁合金中柱 單位:mm

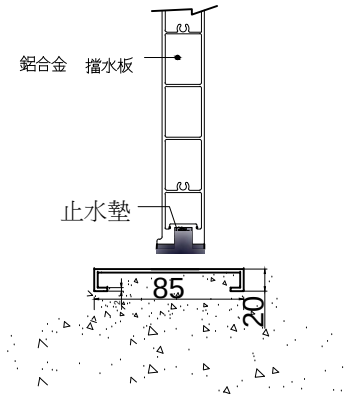

不銹鋼平底槽 單位:mm

⑧

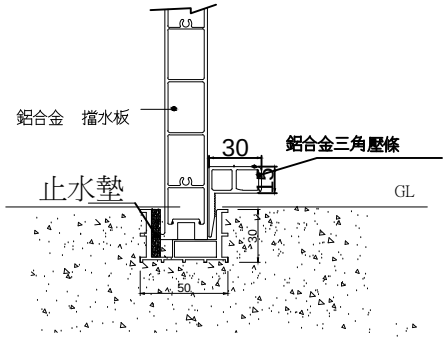

擋水板組裝剖面 單位:mm

⑨

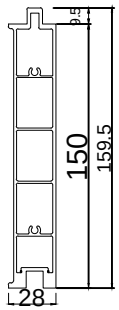

鋁合金擋水板 單位:mm

③

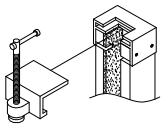

邊柱不鏽鋼迫緊器

⑥

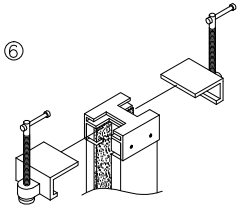

中柱不鏽鋼迫緊器

⑨

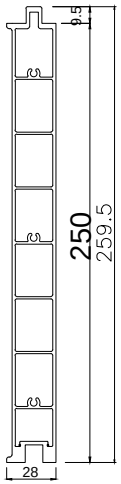

鋁合金擋水板 單位:mm

⑦

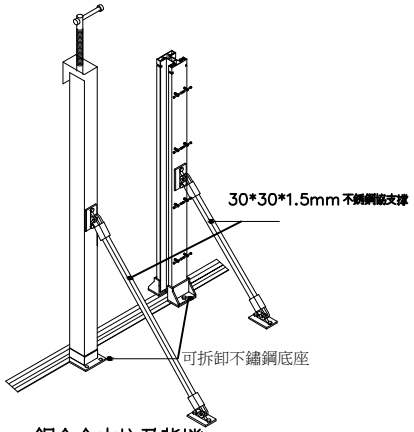

鋁合金中柱及背擋

②

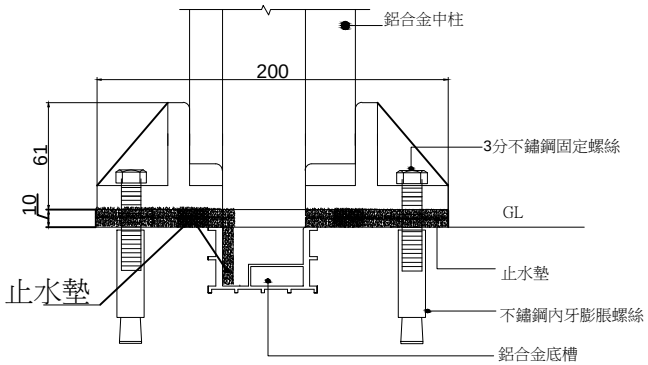

中柱底座 單位:mm

⑤

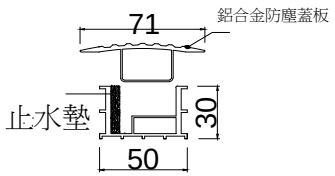

鋁合金底槽 單位:mm

圖號/	繪圖/	校對/	工程名稱/	圖名/		附註/說明 GENERALNOTES
3/4				擋水閘門 結構零件大樣圖	力士擋水閘門 地址/高雄縣林子市古莊七街99號 電話/(05)3622456 傳真/(05)3628127	